V423 OUTLINE

2012/12/24

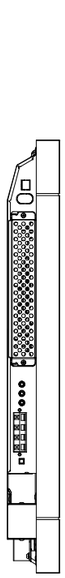

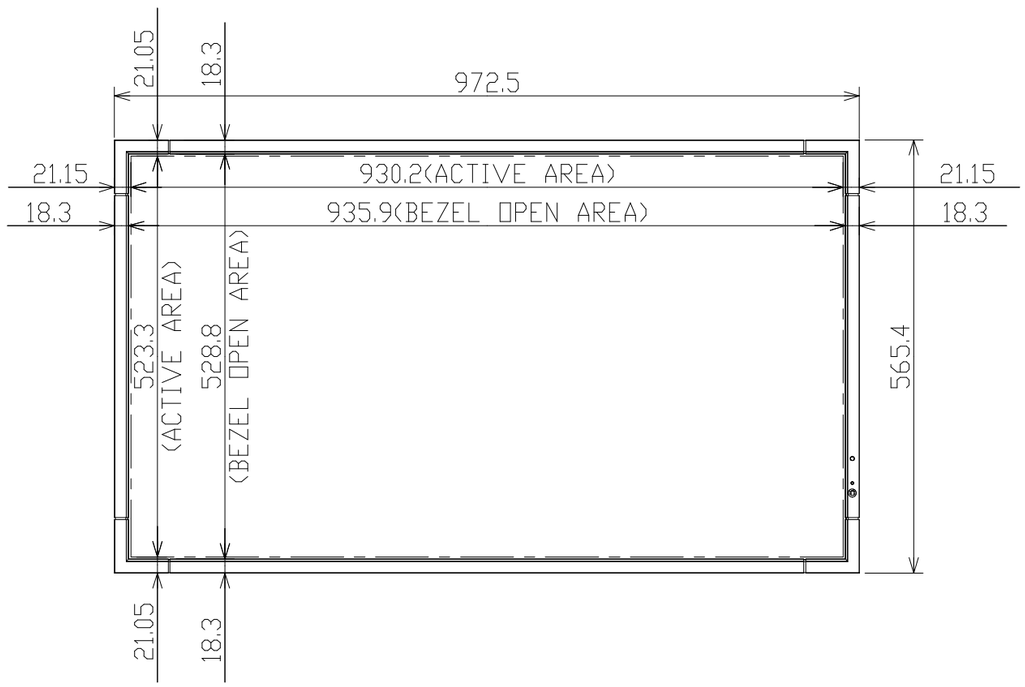

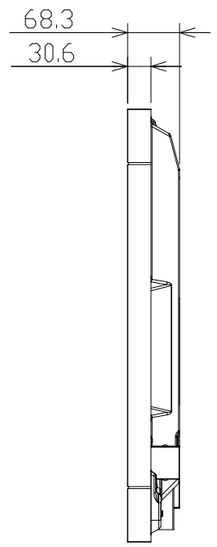

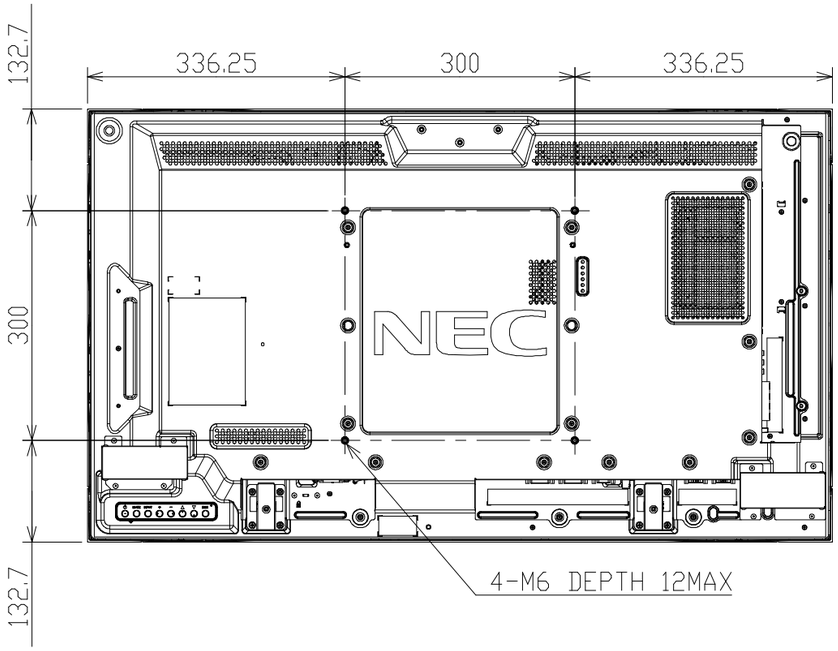

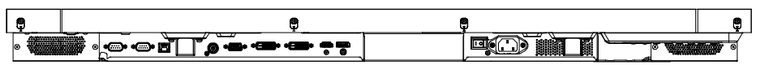

SIZE A3
SCALE 1/8
DIM mm