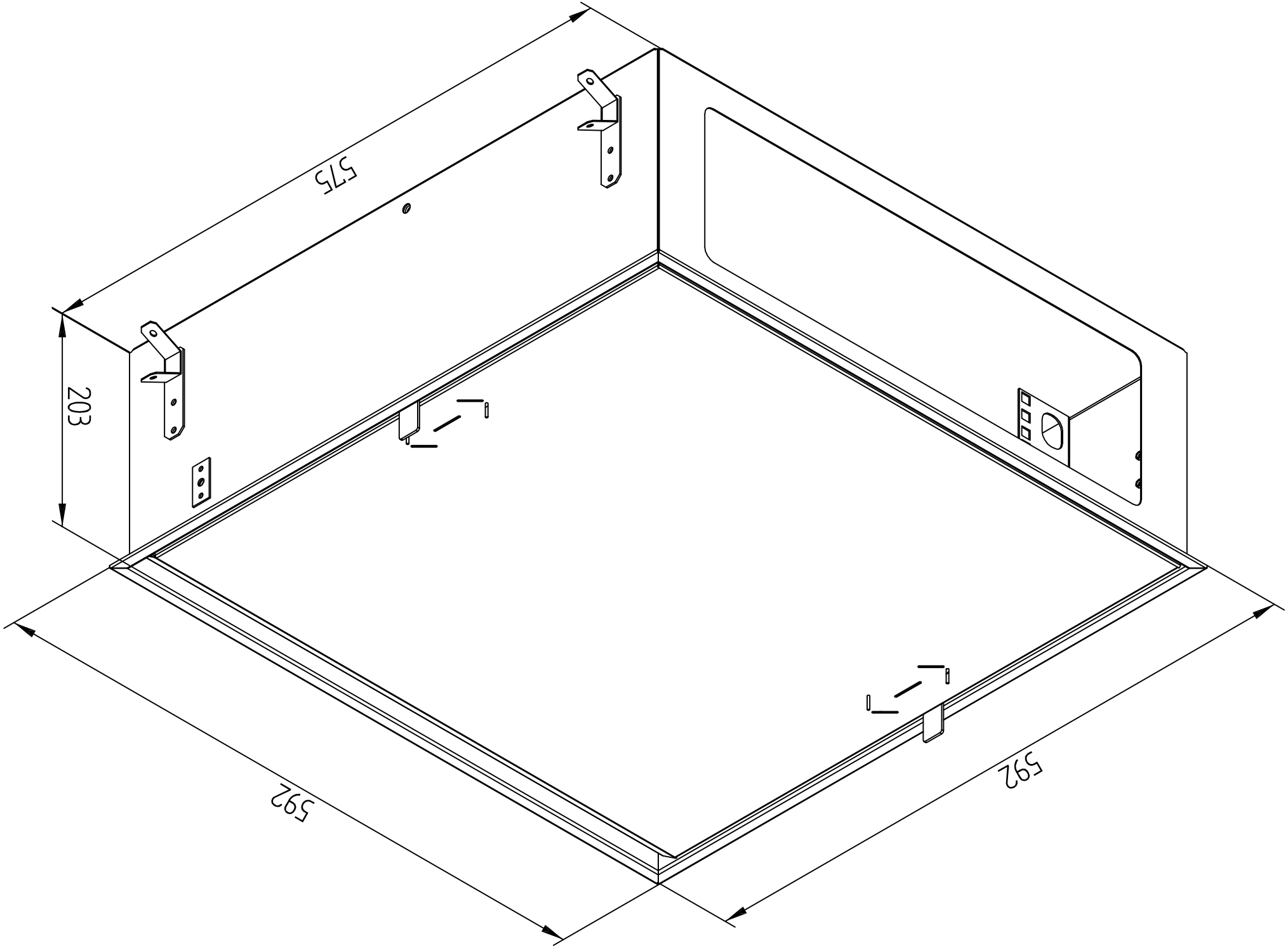
575
203
592
592