Produktový list

DATACOM
Network Cabling Systems

7032

Specifikace produktu

7032 DATACOM 10" rozvaděč 9U/280 mm (sklo) černý

10" nástěnný rozvaděč DATACOM

- 10" nástěnné provedení pro instalaci 10"komponent datové sítě
- svařovaný skelet rozvaděče o síle 1,5 mm /ocelový plech/
- nastavitelná hloubka předních vertikálních lišt
- v horní/spodní části rozvaděče perforace pro odvětrání
- vylamovací záslepky pro vstup kabelu v horní/spodní části
- otevření dveří možné až po úhel 225°
- snadná výměna levé/pravé otevírání
- 4 předvrtané otvory pro uchycení na zeď
- maximální doporučená využitelná hloubka rozvaděče 240 mm
- krytí rozvaděče IP20

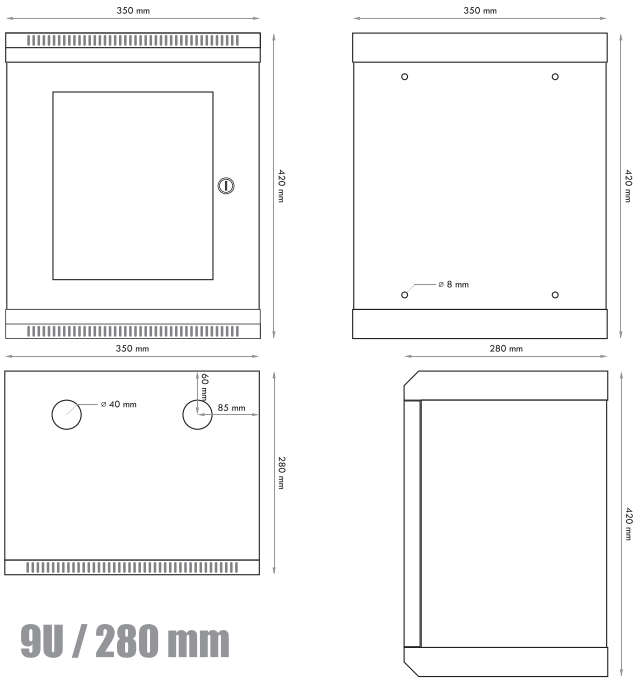

9U / 280 mm

Vlastnosti

- vnější rozměry: (v) 425 mm x(š) 350 mm x (h) 280 mm
- maximální doporučené zatížení 15 kg
- váha rozvaděče 7,4 kg
- barva černá
- zamykatelné plechové dveře s plexisklo výplní

Rozvaděč obsahuje

- přední posuvné 9U vertikální lišty
- dveřní zámek + 2 klíče

Logistické parametry

- rozměry obalu: 440 x 360 x 290 mm
- celková váha: 8,0 kg

produktový kód: 7032

DATACOM
Network Cabling Systems

8 596250 007439